BG

ИНСТРУКЦИИ ЗА УПОТРЕБА

ПРЕДНАЗНАЧЕНИЕ

Помпите **CIRCULATOR** са предназначени за изпомпване и циркулиране на водата в морските и сладководни аквариуми. Включени са накрайник за въздух и шлауха, които засилват окисляването и промяната на налягането на водната повърхност, което спомага за обмяната на газовете. Окисляването на водата става:
- Чрез интензивно раздвижване на водната повърхност
- Чрез въздушната тръба, която осъществява връщането на водата
- Чрез окисление на роторното отделение – трябва да свържете шлауха (13) към дъното на роторното отделение (D) - въздуха автоматично се засмуква от роторното отделение и ротора прави много фини въздушни мехурчета, които ще се смесят с външния поток.

CIRCULATOR 650 и **1100** са оборудвани с кран за обратен поток на водата (12), който може да служи вместо стандартния, за да се получи обратен поток. Този детайл е особено необходим при дънните филтри, защото повдига пясъка в аквариума. Входния щуцер (19) е направен така, че заедно с промяната на дължината – диаметъра се променя от само себе си. Това дава възможност да се свържат тръби и шлаухи с различни диаметри, а освен другите уреди главата на помпата може да се свърже с дънен филтър.
Забележка: За да получите максимална ефективност на водния поток ви препоръчваме да отрежете входния щуцер (E), както е показано на поместената рисунка, освен ако не се използва най-малката част на входния щуцер.
Компактния размер, силната мощност, множеството аксесоари придават на помпите **CIRCULATOR** уникална стойност.

УСЛОВИЯ НА БЕЗОПАСНОСТ

Помпите **CIRCULATOR** са произведени съгласно общоприетите стандарти за безопасност. Преди всяка употреба, при всяка работа, която включва допир на помпата с мокри ръце, смяна или почистване на филтъра или настройване на частите на главата на помпата, тя трябва да се изключи от ел. мрежа. Помпа с повредено тяло или електрически кабел никога не трябва да се използва и веднага трябва да се бракува. Аквариумните помпи са водни и при употреба трябва да са напълно потопени във водата. Помпите **CIRCULATOR** не трябва да се употребяват при температури, които превишават 35°C. ***ПРЕДУПРЕЖДЕНИЕ:*** Помпите **CIRCULATOR** са предназначени за употреба само в аквариуми.
Не се препоръчва и не е желателна друга употреба.

МОНТАЖ И РЕГУЛИРАНЕ

Начина на монтаж е показан на заглавната страница на упътването и на опаковката. **CIRCULATOR** може да се монтира на стената на съда с помощта на държач (16) заедно с гумичките (17) и закопчалката (18) или може да се закачи с помощта на **MAGNETO** магнитен държач (продава се отделно). **MAGNETO** е държач и чистачка (20), която позволява бързо и удобно преместване на главата на помпата навсякъде в аквариума, особено полезна е за създаване на ефект на вълни в морските аквариуми. Регулирането на водния поток се извършва с помощта на регулатора (9).
CIRCULATOR 650 и **1100** са оборудвани с кран за обратен воден поток, който може да се монтира вместо стандартния (12). Разпръсквача (A) позволява регулиране на посоката на водния поток, както и регулиране на обема.
- В позиция (A – 1): (B) става вход и (C) става изход
- В позиция (A – 2): (C) става вход и (B) става изход

Регулатора за въздух (14) се нагласяе като се завърти връхчето на регулатора в посока на или обратна на часовниковата стрелка. Посоката на водния поток може да се регулира чрез нагласяне на ъгъла на насочващата лопатка (7). Ако се използва стандартен (вместо кран за обратен поток), посоката на водния поток може да се регулира чрез въртене на регулатора (9).

ПОДДРЪЖКА

Помпите **CIRCULATOR** са здрави, надеждни и могат да се употребяват много години. Нужна е само редовна поддръжка, която трябва да се извършва веднъж месечно и се състои в почистване на ротора (2) и гнездото му в тялото на помпата (1):
CIRCULATOR 350:
- Свалете удължителната тръба (10) заедно с решетката (11) и накрайника за въздух (6) и насочващата лопатка (7). Докато въртите, свалете регулатора (9) заедно с роторното отделение (5) до изравняване на съединителната вдлъбнатина. Свалете ротора (2), почистете внимателно с мека кърпа (2), използвайте Q–четка, за да почистите гнездото на ротора в тялото на помпата (1). Сглобете в обратен ред.

CIRCULATOR 650:
- Свалете удължителната тръба (10) заедно с решетката (11), свалете капака на кутията (8) свалете регулатора (9) заедно с роторното отделение (5) и крана за обратен поток на водата (12) до изравняване на съединителната вдлъбнатина. Свалете ротора (2), почистете внимателно с мека кърпа (2), използвайте Q–четка, за да почистите гнездото на ротора в тялото на помпата (1). Сглобете в обратен ред.

CIRCULATOR 1100:
- Свалете удължителната тръба (10) заедно с решетката (11), свалете капак на кутията (8). Докато въртите, свалете регулатора (9) заедно с роторното отделение (5) или крана за обратен поток на водата (12) до изравняване на съединителната вдлъбнатина. Свалете ротора (2) заедно с оста (4) и гумичките (3), почистете всички части внимателно с мека кърпа (2), използвайте Q-четка за почистване на роторното гнездо в тялото на помпата (1). Сглобете в обратен ред.

ДЕМОНТАЖ И УТИЛИЗАЦИЯ

Изхабените електрически и електронни уреди не бива да се изхвърлят в контейнерите за отпадъци. Разделното събиране и правилното утилизиране на този тип отпадъци помага в опазването на ресурсите на околната среда и дава възможност да се избегне отрицателното влияние върху здравето, за което неправилното третиране на отпадъците може да представлява опасност. Потребителят е задължен да достави изхабения уред в специализирания пункт за събирането на такива уреди, където той ще бъде приет безплатно. Информация за този пункт можете да получите от местните власти или можете да попитате в търговския пункт или сервиза на производителя.

ГАРАНЦИОННИ УСЛОВИЯ

Производителя дава 24 месеца гаранция от датата на покупка. Гаранцията покрива само повреди причинени от дефектни материали и монтажни грешки възникнали по време на нормална употреба, не покрива повреди причинени от неправилна употреба или промени в конструкцията направени от клиента. В случай на рекламация по време на гаранцията, моля изпратете гаранционната карта подпечатана от търговеца заедно с повредената помпа на адреса на производителя или дистрибутора. Датата отпечатана на помпата трябва да съвпада с датата записана в гаранционната карта. Настоящите гаранционни условия не изключват, не ограничават и не прекъсват правата на купувача, произтичащи от несъответствието на стоката с договора.

HU

HASZNÁLATI ÚTMUTATÓ

RENDELTETÉS

A **CIRCULATOR** típussorozatba tartozó akváriumszivattyúk az édesvízű és tengeri akváriumok vizének szivattyúzására és légdúsítására szolgálnak. Segítségükkel létrehozható az akvárium vizének kényszerkeringtetése, de a szivattyúk alkalmazhatók különféle akváriumszűrőkhöz (biológiai, fenékszűrő stb.) is. A víz levegőztetésének több módja is van:
- intenzív vízmozgatás a víz felszínén,
- a kimenetre feltett (6) léginjektoron át
- belső levegőztetés – e célból a (13) levegőtömlőt rá kell csatlakoztatni a (D) bemeneti nyílás közepén lévő csonkra – ekkor a levegőt a szivattyú önműködően beszívja és piciny légbuborékokra veri szét. Ez a levegőztetési módszer különösen jól alkalmazható a tengervizű akváriumok habmentesítéséhez.

A **CIRCULATOR 650** és **1100** típusok tartozéka egy speciális szivattyúkamra „reverse" (12), amely főleg a fenékszűrővel ellátott akváriumokban lehet hasznos. Segítségével a szivattyúzott víz mennyisége szabályozható, és a vízsugár iránya is megfordítható:
1. az emeltyű A-1 helyzetében – normális szivattyúzási irány a B ponttól a C pont felé. A szivattyú a vizet a fenékszűrőből szívja ki. A víz oxigéndúsítása két úton is végbemegy:
   - intenzív vízmozgatás a víz felszínén,
   - a kimenetre feltett (6) léginjektoron át.
2. az emeltyű A-2 helyzetében – fordított szivattyúzási irány a C pontból a B pont felé. A fenékszűrőbe irányuló intenzív vízáramlás oxigénben dúsítja az akvárium ágyazat alsó rétegeit, ami kedvező a baktérium kultúra fejlődésének, és erősíti a növények gyökereit.

A (19) bemeneti reduktor úgy van kialakítva, hogy a hosszméretével együtt változik az átmérője is, ezáltal lehetővé teszi a szivattyú csatlakoztatását a fenékszűrőhöz vagy egyéb akváriumi felszereléshez - különféle méretű csövekkel és tömlőkkel.

FIGYELEM: Ha a bemeneti reduktor legszűkebb méretei nincsenek kihasználva, akkor a legnagyobb szivattyúteljesítmény elérése céljából érdemes a kihasználatlan részletet a rajz szerinti megfelelő (E) pontban levágni. A kis méretek, az aránylag magas szivattyúzási teljesítmény és annak szabályozási lehetősége, de mindenekelőtt az egyszerű felépítés a **CIRCULATOR** sorozatú szivattyúkat igen hasznosan alkalmazhatóvá teszi.

A BIZTONSÁGOS HASZNÁLAT FELTÉTELEI

A **CIRCULATOR** típuscsaládba tartozó szivattyúk megfelelnek a jelenleg érvényes biztonsági szabványoknak. Az akváriumban lévő valamennyi villamos készüléket kérjük kapcsolja le a hálózatról, mielőtt kezével a vízbe nyúl (pl. üzembehelyezés vagy tisztítás céljából). Mechanikailag sérült, pl. repedt szivattyút, vagy olyant, amelyiknek meghibásodott a csatlakozó zsinórja, nem szabad üzembehelyezni. A csatlakozó vezetéket sem kicserélni, sem megjavítani nem szabad, és kapcsolónak vagy köztes csatlakozónak a vezetékre való felszerelése ugyancsak nem engedhető meg. A vezeték sérülése esetén az egész szivattyút ki kell cserélni. Biztosítani kell, hogy a szivattyút állandóan víz vegye körül, és semmi esetre sem szabad víz nélkül működtetni. A **CIRCULATOR** szivattyúk csak helyiségekben és 35°C-nál nem magasabb hőmérsékletű folyadékokhoz használhatók. ***FIGYELEM:*** A szivattyú csak akváriumokban és akváriumi szűrőkben alkalmazható!

ELHELYEZÉS ÉS SZABÁLYOZÁS

A szivattyúnak az akvárium falához való rögzítési módját a címoldalon és a csomagoláson látható ábrák mutatják. A szivattyút teljesen be kell meríteni az akvárium vizébe. A (16) aljzat a (17) szívókorongokkal, a (18) közdarabbal és a (15) függesztővel együtt, vagy a pótlólagosan vásárolható (20*) mágneses függesztő / algakaparó lehetővé teszi a szivattyú gyors és kényelmes felfüggesztését tetszőleges magasságban. A szivattyú akváriumi szűrőben is elhelyezhető. A vízáramlás erőssége a (9) szabályozó elfordításával szabályozható. A **CIRCULATOR 650** és **1100** típusú szivattyúknál az (5) szivattyúkamra helyett alkalmazható a (12) „reverse" kamra is, amellyel átállítható a vízáramlás iránya. E kamra (A) emeltyűje - a szivattyúzási teljesítmény fokozatmentes szabályozásán kívül – lehetővé teszi a szivattyúzás irányának megfordítását is:
- az A-1 helyzetben: (B) – bemenet, (C) – kimenet,
- az A-2 helyzetben: (C) - bemenet, (B) – kimenet.

A (14) légszabályozó forgatógombjával a levegőztetés szabályozható. A vízsugár iránya a (7) terelővel, valamint az (5) szivattyúkamra elfordítása útján a kívánt módon állítható be. (ehhez a **CIRCULATOR 650** és **1100** típusoknál előbb le kell venni a (8) kamraburkolatot).

KARBANTARTÁS

A **CIRCULATOR** sorozatú szivattyúkat vízhatlan szinkronmotor hajtja, melynek karbantartása nem nagy gond. Havonta legalább egyszer ki kell tisztítani a szivattyúkamrát. Ehhez a következők szerint kell eljárni:
A CIRCULATOR 350 esetében:
- levenni a (10) hosszabbító csövet, a (11) szívócsövet, valamint a (6) injektort a (7) vízsugár terelővel együtt, egy-egy elfordító mozdulattal levenni a (9) teljesítményszabályozót és az (5) szivattyúkamrát, kivenni a (2) forgórészt, óvatosan megtisztítani a (2) forgórészt és az (1) szivattyútestben a forgórész fészkét, ezután a szivattyút fordított sorrendben összerakni.

A CIRCULATOR 650 esetében:
- levenni a (10) hosszabbító csövet, a (11) szívócsövet, egy elfordító mozdulattal levenni a (9) teljesítményszabályozót, levenni a (8) kamraburkolatot és a (6) injektort a (7) vízsugár terelővel együtt, elfordítva levenni az (5) szivattyúkamrát vagy a (12) „reverse" kamrát, kivenni a (2) forgórészt, óvatosan megtisztítani a (2) forgórészt és az (1) szivattyútestben a forgórész fészkét, ezután a szivattyút fordított sorrendben összerakni.

A CIRCULATOR 1100 esetében:
- levenni a (10) hosszabbító csövet, a (11) szívócsövet, egy elfordító mozdulattal levenni a (9) teljesítményszabályozót, levenni a (8) kamraburkolatot, elfordítva levenni az (5) szivattyúkamrát vagy a(12) „reverse" kamrát, kivenni a (2) forgórészt a (4) tengellyel és a (3) tengelyfészkekkel együtt, óvatosan megtisztítani a (2) forgórészt és az (1) szivattyútestben a forgórész fészkét, ezután egyik (3) tengelyfészket ráhelyezni a tengelyre és bedugni a helyére az (1) szivattyútestben, a másik (3) tengelyfészket ütközésig bedugni az (5) vagy (12) szivattyúkamra központi fészkébe, a (2) forgórészt ráhelyezni a tengelyre, és felhelyezni az (5) vagy (12) szivattyúkamrát. Eközben figyelem fordítandó arra, hogy a (4) tengely beletaláljon az (5) vagy (12) szivattyúkamrában levő (3) tengelyfészekbe.

Felhelyezve a (2) forgórészt a tengelyre, annak minden ellenállás nélkül kell forognia.

KISELEJTEZÉS ÉS ÚJRAHASZNOSÍTÁS

Az elhasználódott elektromos és elektronikus készülékeket a háztartási szemétbe nem szabad kidobni. Az ilyen típusú hulladékok elkülönített gyűjtése és helyes újrahasznosítása hozzájárul a természetes környezet értékeinek a védelméhez, és lehetővé teszi az egészségünkre gyakorolt negatív hatások elkerülését, melyet a hulladékokkal való nem megfelelő bánásmód veszélyeztethetne. A felhasználó felel az elhasznált készüléknek egy speciális gyűjtőhelyre való elviteléhez, ahol azt térítésmentesen átveszik. Az ilyen gyűjtőhelyről információ nyerhető a helyi önkormányzati szerveknél, az eladás helyén, vagy a gyártó szervizében.

GARANCIAFELTÉTELEK

A gyártó a vásárlástól számított 24 hónapos garanciát biztosít. A garancia kiterjed a gyártó hibájából felmerülő meghibásodásokra, azaz a szerelési és anyaghibákra. Nem vonatkozik a nem megfelelő kezelésből vagy a felhasználó által végzett átalakításokból adódó meghibásodásokra. Garanciális javítás céljából küldje el a berendezést - az eladó által kitöltött garancialappal együtt - a gyártó vagy a magyarországi forgalmazó címére. A garancia elismerésének feltétele a szivattyútesten és a garancialevélen feltüntetett gyártási idő azonossága.
Olyan esetben, ha az áru nem felel meg a szerződésnek, a jelen feltételek nem zárják ki, nem korlátozzák és nem függesztik fel a Vevő e tényből adódó jogait.

PT

INSTRUÇÃO DE FUNCIONAMENTO

DESTINAÇÃO

As **CIRCULATOR** Powerheads (Cabeças Motorizadas para a circulação de água) 350, 650, 1100 são desenhadas para o bombardeamento e circulação de água em aquários de água doce e salgada. Completas com entrada de ar e tubo de ar permite uma melhor oxigenação e quebra de tensão na superfície de água, o qual facilita as trocas de gases.
Oxigenação da água ocorre:
- através de uma intensa agitação da superfície da água,
- através de um adaptador para a entrada de ar (6) implementado no retorno do fluxo de água.
- Através da oxigenação da câmara de turbina – aqui o tubo de ar (13) é ligado ao fundo da turbina (D) – o ar é automaticamente inspirado para dentro da câmara da turbina, levando a turbina a criar bolhas de ar que se vão misturar ao fluxo de água.

CIRCULATOR Powerheads **650** e **1100** vêm equipadas com um regulador do fluxo inverso de água (12), o qual pode ser utilizado para substituir o regulador padrão de modo a conseguir um fluxo inverso. Esta característica é particularmente útil em caso em que há um filtro de fundo, permitindo um "back-flushing" da areia do aquário. O redutor de ligação (19) é desenhado duma forma que, juntamente com a alteração do comprimento, o diâmetro muda por si. Isto permite que vários tubos de diâmetro diferente sejam ajustadas a ele e, entre outras coisas, a Powerhead pode ser ligada ao filtro de fundo.
NOTA: De modo a obter o melhor fluxo de água recomendamos cortar a parte do redutor que não é utilizado, a não ser que utilize a parte do redutor mais pequeno. Tamanho pequeno, output generoso e acessórios numerosos fazem das **CIRCULATOR** Powerheads únicas.

CONDIÇÕES DE SEGURANÇA

As **CIRCULATOR** Powerheads **350** e **650** são elaboradas de acordo com todas as normas de segurança actualmente exigidas. Antes de cada operação relacionada com a Powerhead como montagem, limpeza e conservação, a Powerhead deve ser desligada da rede eléctrica. É proibido a instalação dum aparelho que esteja danificado mecanicamente, como por exemplo com uma fissura, ou que esteja danificado o fio eléctrico de ligação. Em caso de danificação do fio de ligação, trocar a bomba toda.
As **CIRCULATOR** Powerheads não devem ser expostas a temperaturas superiores a 35°C. As Aquathrust Powerheads são arrefecidas através da água e tem de estar, impreterivelmente, debaixo de água quando em funcionamento. ***NOTA: CIRCULATOR*** Powerheads são desenhadas para uso exclusivo em aquários.

MONTAGEM E USO

A forma de montar é demonstrada na primeira folha do manual e na embalagem. A **CIRCULATOR** Powerheads pode ser fixada à parede do aquário através da base de Hanger (16) com as ventosas (17), e suporte para pendurar (18), ou através do suporte magnético **MAGNETO** (vendido separadamente). O suporte **MAGNETO** limpador (20) permite um rápido e conveniente reposicionamento da Powerhead em qualquer lugar no aquário, particularmente útil para a elaboração de ondas em aquários de água salgada. Ajustamentos no fluxo de água são efectuados através do regulador de fluxo (9). Circulator 650 e 1100 vêm com um regulador de fluxo inverso o qual pode ser instalado no local do regulador de fluxo dianteiro (12). Uma alavanca (A) permite a troca de direcção do fluxo de água tal como o controle do volume de saída.
- em posição (A-1): (B) toma-se a entrada, e (C) a saída do fluxo de água
- em posição (A-2): (C) torna-se entrada e (B) a saída do fluxo de água

O regulador do fluxo de entrada de ar (14) é ajustado rodando a ponta do regulador em direcção dos ponteiros do relógio, ou contrária aos ponteiros do relógio. O índice de fluxo pode ser controlado ajustando o ângulo do direccionador da água (7). Se utilizar o regulador do fluxo normal, o índice de fluxo pode se ajustado por rotação do regulador do fluxo (9).

MANUTENÇÃO

Uma vez por mês uma limpeza deve ser efectuada à turbina (2) e à manga de recepção da turbina no corpo da bomba (1):
CIRCULATOR 350:
- Retire tubo de extensão (10) em conjunto com a grelha de protecção (11), o adaptador para a entrada de ar (6) e o direccionador da água. Retire o regulador do fluxo (9) em conjunto com a tampa da turbina (5). Retire o impulsor (2), limpe-o cuidadosamente com uma toalha de papel (2), use uma q-ponta para limpar a manga do impulsor no interior do corpo da bomba (1). Monte em ordem inversa.

CIRCULTOR 650:
- Retire tubo de extensão (10) em conjunto com a grelha de protecção (11), retire tampa (8). Retire o regulador do fluxo (9) em conjunto com a tampa da turbina (5) ou o regulador do fluxo inverso (12). Retire o impulsor (2), limpe o cuidadosamente com uma toalha de papel (2), use uma q-ponta para limpar a manga do impulsor no interior do corpo da bomba (1). Monte em ordem inversa.

CIRCULATOR 1100:
- Retire tubo de extensão (10) em conjunto com a grelha de protecção (11), retire tampa (8). Retire o regulador do fluxo (9) em conjunto com a tampa da turbina (5) ou o regulador do fluxo inverso (12). Retire o impulsor (2), em conjunto com o veio (4) e borrachas (3), limpe tudo cuidadosamente com uma toalha de papel (2), use uma q-ponta para limpar a manga do impulsor no interior do corpo da bomba (1). Monte em ordem inversa.

DESMONTAGEM E DESUSO

É proibido a colocação de equipamento eléctrico no caixote do lixo. O correcto depósito destes lixos leva à preservação do ambiente natural e evita influências negativas na saúde a qual pode ser prejudicada pelo tratamento inadequado deste lixo. O utilizador é responsável pela entrega do produto usado num ecoponto especializado aonde os equipamentos serão aceites sem custos. Pode obter informação sobre a localização destes ecopontos através da sua autoridade local.

CONDIÇÕES DE GARANTIA

O produtor concede garantia por um período de 24 meses, contados a partir da data de compra. A garantia abrange os defeitos surgidos por culpa do produtor, isto é : defeitos de material ou erros de montagem. Não abrange os defeitos surgidos em decorrência de uso indevido do aparelho ou pela realização de modificações por parte do comprador ou de falta de limpeza. Com o fim de realizar o concerto, o parelho deve ser enviado, juntamente com a carta de garantia preenchida pelo vendedor, para o endereço do produtor. A condição de reconhecimento da garantia é a concordância da data de produção, gravada no suporte da bomba, com a data inscrita na carta de garantia.
As presentes condições não excluem, não limitam nem suspendem os direitos do comprador resultantes da não conformidade da mercadoria com o contrato.

ES

INSTRUCCION DE SERVICIO

DESTINACION

La bomba de acuario del tipo **CIRCULATOR** que ustedes han comprado sirve para bombear y airear el agua en el acuario de agua dulce y agua de mar. Puede utilizarse para forzar el flujo de agua en el acuario y también para diferentes tipos de filtros de acuario, biofiltros, filtros de fondo, etc. La oxigenación del agua se realiza a través de:
- movimiento intensivo del agua en la superficie,
- lanza de aireación (6) montada en la salida,
- aireación dentro de la cámara de rotor – para este fin hay que llevar el tubito de aire (13) y ponerlo en el manguito dentro de la entrada (D) – el aire es aspirado automáticamente a la cámara y allí dividido en burbujitas. Este método de aireación es muy útil sobre todo en espumadores de acuarios de agua de mar.

Las bombas **CIRCULATOR 650** y **1100** vienen junto con la cámara de rotor (12) que puede resultar muy útil sobre todo en acuarios con filtro de fondo. Su construcción permite ajustar el rendimiento y la dirección de bombeo de agua:
1. palanca de posición (A1) – dirección habitual de flujo, de punto (B) a punto (C)
   El agua es aspirada del filtro de fondo y oxigenada a través de:
   - movimiento intensivo del agua en la superficie,
   - lanza de aireación (6) montada en la salida.
2. palanca de posición (A2) – dirección contraria de flujo – de punto (C) a punto (B)

Gracias al flujo intensivo de agua hacia el filtro de fondo tiene lugar la oxigenación de las capas inferiores del suelo, hecho que facilita el desarrollo de bacterias y hace posible el desarrollo de raíces de las plantas.
El reductor de entrada (19) está construido de manera que, con el cambio de largo cambia su diámetro y permite conectar tubitos y mangueras de diámetro diferente, entre ellas también las que unen el powerhead con el filtro de fondo u otro dispositivo del acuario.
ATENCION: Para obtener el mejor rendimiento del flujo de agua, si no se utiliza la menor garganta del reductor de entrada, hay que cortarlo en el punto (E) indicado en el dibujo. Las pequeñas dimensiones, el rendimiento relativamente grande y la posibilidad de ajustar el caudal y, sobre todo, una construcción muy simple hacen que la bomba del tipo **CIRCULATOR** es una bomba universal y muy útil.

CONDICIONES DE EXPLOTACION SEGURA

Las bombas del tipo **CIRCULATOR** se han fabricado conforme a todas las normas de seguridad actualmente vigentes. Antes de cada operación consistente en meter la mano en el agua – montaje, cambio del filtro, limpieza – hay que desconectar de la red la bomba y todos los dispositivos eléctricos que se encuentran en el acuario. No se pueden instalar bombas dañadas mecánicamente, p.ej. rotura de la caja, ni tampoco bombas, cuyo cable de conexión está dañado. El cable de conexión no se puede cambiar, repararlo ni puede instalarse en él ningún interruptor o empalme de enchufe. En caso de estar dañado el cable, es necesario cambiar la bomba entera. El dispositivo tiene que estar completamente sumergido en el agua y no se puede permitir que trabaje en vacío. La bomba del tipo **CIRCULATOR** puede utilizarse solamente para transvasar líquidos de hasta 35°C de temperatura. ***ATENCION:*** La bomba del tipo **CIRCULATOR** puede instalarse solamente en los acuarios.

MONTAJE Y AJUSTE

El modo de fijación en el acuario se presenta en la cara principal y en el embalaje. Hay que colocar la bomba en el acuario de manera que esté completamente sumergido en el agua. El soporte (16), junto con las ventosas (17), el empalme (18) y el colgador (15) o el elemento colgador-limpiador magnético ofrecido como accesorio (20*), permite colgar el filtro en cualquier altura de manera rápida y fácil. El ajuste de caudal se realiza dando vuelta al regulador de caudal (9). En caso de las bombas **CIRCULATOR 650** y **1100** la cámara (5) puede cambiarse por la cámara "reverse" con conmutador del flujo de agua (12). La palanca (A) permite ajustar de manera muy suave el rendimiento de la bomba y la dirección de bombeo del agua:
- en posición A-1: (B) – entrada, (C) – salida
- en posición A-2: (C) – entrada, (B) – salida

Mediante el manubrio del regulador (14) es posible regular la aireación. También el chorro de agua se puede volver en diferentes direcciones gracias a la terminación de dirección (7) y mediante el giro de la cámara de rotor (5) (con la protección de la cámara quitada (8) en caso de **CIRCULATOR 650** y **1100**).

MANTENIMIENTO

Las bombas del tipo **CIRCULATOR** son accionados por un motor hermético, sincrónico que tiene pocas exigencias en cuanto al mantenimiento. Por lo menos una vez al mes hay que limpiar el asiento de rotor. Para esto hay que:
En caso de CIRCULATOR 350:
- quitar el tubito (10) junto con el tubito de aspiración (11) quitar la lanza de aireación (6) con la boquilla de dirección (7), quitar el regulador de rendimiento (9) girándolo, quitar la cámara de rotor (5), sacar el rotor (2), limpiar con cuidado el rotor (2) y el asiento de rotor (B) en la caja (1) y a continuación montar de manera inversa.

En caso de CIRCULATOR 650:
- quitar el tubito (10) junto con el tubito de aspiración (11), quitar el regulador de rendimiento (9) girándolo, quitar la protección (8) y la lanza de aireación (6) con la boquilla de dirección (7), quitar la cámara de rotor (5) o la cámara "reverse", sacar el rotor (2), limpiar con cuidado el rotor (2) y el asiento de rotor (B) en la caja (1) y a continuación montar de manera inversa.

En caso de CIRCULATOR 1100:
- quitar el tubito (10) junto con el tubito de aspiración (11), quitar el regulador de rendimiento (9) girándolo, quitar la protección (8), quitar la cámara de rotor (5) o la cámara "reverse" girándola, sacar el rotor (2) junto con el eje (4) y los asientos (3), limpiar con cuidado el rotor (2) y el asiento de rotor en la caja (1), a continuación colocar en el eje un asiento de éste (3) y meterlo en la caja (1), el otro asiento del eje de rotor (3) hay que meterlo hasta el final de la cámara (5) o (12), colocar el rotor en el eje y poner la cámara (5) o (12). Fijarse en si el eje (4) ha entrado en el asiento (3) de la tapa (5) o (12),

Después de colocar el rotor (2) en el eje, este rotor debería girar sin ninguna resistencia.

EL DESMONTAJE Y LA CASACIÓN

El equipo eléctrico y electrónico desgastado no se debe tirar a la basura. La selección y el reciclaje correcto de estos elementos ayuda a proteger el medio ambiente y ayuda a evitar las consecuencias negativas sobre la salud causadas por el uso indebido de este tipo de residuos. El usuario es responsable de llevar el equipo desgastado a un punto de recogida, donde será depositado gratuitamente. La información sobre los puntos de recogida se puede obtener los ayuntamientos, en los puntos de venta o directamente de productor.

CONDICIONES DE GARANTIA

El fabricante da garantía de 24 meses desde la fecha de compra. La garantía cubre fallos que puedan producirse por culpa del fabricante, es decir, defectos de material o errores de montaje. No cubre averías que puedan producirse como consecuencia del uso incorrecto del dispositivo o cambios hechos por el comprador. Para reparar el dispositivo hay que lo, junto con la carta de garantía, a la dirección de correo del fabricante o distribuidor. La condición de que la garantía sea reconocida es la conformidad de la fecha de compra estampada en la caja de la bomba con la que se ha puesto en la carta de garantía.
Las siguientes condiciones no excluyen, no limitan ni suspenden los derechos del comprador que resultan de diferencia entre el producto y el contrato.

IT

ISTRUZIONI PER L'USO

CARATTERISTICHE

La pompa per acquari della serie **CIRCULATOR**, che avete acquistato, serve a pompare ed ossigenare l'acqua degli acquari di acqua dolce o marini. Può essere utilizzata per forzare la circolazione dell'acqua nell'acquario, così come per vari tipi di filtri per acquari, biologici, di fondo, ecc. L'ossigenazione dell'acqua avviene attraverso:
- il movimento intenso dell'acqua alla superficie,
- il cappuccio ossigenante (6) posto sul condotto di uscita,
- l'ossigenazione all'interno della camera del rotore - a tale scopo è necessario utilizzare il tubo per l'aria (13) e collegarlo al tubo di giunzione interno al condotto di scarico (D) - l'aria è automaticamente aspirata nella camera e li suddivisa in piccole bollicine. Questo metodo di ossigenazione è particolarmente indicato per gli schiumatori usati negli acquari marini.

Nelle pompe **CIRCULATOR 650** e **1100** è inclusa una seconda camera del rotore (12) che è particolarmente utile negli acquari con il filtro di fondo. La sua costruzione permette la regolazione dell'efficienza e la selezione della direzione di pompaggio dell'acqua.
1. leva in posizione (A1) - direzione normale del flusso, dal punto (B) al punto (C)
   L'acqua è aspirata dal filtro di fondo ed è ossigenata attraverso:
   - il movimento intenso dell'acqua alla superficie,
   - il cappuccio ossigenante (6) posto sul condotto di uscita.
2. leva in posizione (A2) - direzione inversa del flusso, dal punto (C) al punto (B)

Grazie all'afflusso intenso di acqua verso il filtro di fondo, avviene l'ossigenazione degli strati inferiori, favorendo lo sviluppo di batteri e aiutando lo sviluppo delle radici dei vegetali.
Il riduttore d'ingresso (19) è realizzato in modo tale che al variare della lunghezza varia il suo diametro, permettendo la connessione di tubi di diverso diametro, così come la connessione del powerhead con il filtro di fondo o altri apparecchi nell'acquario.
ATTENZIONE: Al fine di ottenere la massima efficienza del flusso dell'acqua, se non si utilizza nessun restringimento del riduttore d'ingresso, questo va tagliato nel punto (E) indicato nel disegno. Le piccole dimensioni, l'efficienza relativamente alta e la possibilità di regolare l'efficienza e soprattutto la semplicità di realizzazione, rendono le pompe della serie **CIRCULATOR** universali e particolarmente comode nell'utilizzo.

CONDIZIONI PER L'UTILIZZO IN PIENA SICUREZZA

Le pompe della serie **CIRCULATOR** sono stati realizzate secondo tutte le norme di sicurezza attualmente vigenti. Prima di ogni operazione che richiede l'immersione delle mani nell'acqua (montaggio, pulizia) la pompa e tutti gli altri apparecchi elettrici presenti nell'acquario vanno scollegati dalla rete elettrica. Non va mai installata una pompa che presenta danneggiamenti meccanici, ad esempio spaccature del contenitore, o che ha un cavo di alimentazione danneggiato. Il cavo di alimentazione non va sostituito né riparato, e non è possibile installarvi un interruttore o una giunzione a spina. Nel caso di danneggiamento del cavo di alimentazione è necessario sostituire l'intera pompa. L'apparecchio deve essere completamente immerso in acqua e non è permesso il funzionamento all'asciutto. La pompa della serie **CIRCULATOR** può essere utilizzata solo in ambiente interno, per il pompaggio di liquidi fino alla temperatura di do 35°C. ***ATTENZIONE:*** La pompa può essere installata solo negli acquari e nei filtri per acquari.

MONTAGGIO E REGOLAZIONE

Il modo di fissaggio nell'acquario è mostrato sulla pagina del titolo e sulla confezione. La pompa va montata nell'acquario in modo che sia completamente immersa in acqua. La base (16) insieme alle ventose (17), l'interruttore (18) e il sospensore (15), oppure il sospensore-pulitore magnetico (20*) offerto a parte, permettono un rapido e facile posizionamento della pompa all'altezza desiderata. La pompa può essere anche posta nel filtro dell'acquario. La regolazione dell'efficienza si ottiene ruotando il regolatore dell'efficienza (9). Con le pompe **CIRCULATOR 650** e **1100** in alternativa alla camera (5) è possibile utilizzare la camera „reverse" (12) con il selettore della direzione del flusso dell'acqua. La leva (A) permette sia una regolazione continua dell'efficienza della pompa che la regolazione della direzione di pompaggio dell'acqua:
- nella posizione A-1: (B) – entrata, (C) – uscita
- nella posizione A-2: (C) – entrata, (B) – uscita

Con la manopola di regolazione (14) è possibile anche la regolazione dell'ossigenazione. Il flusso d'acqua dal condotto di uscita può essere diretto in varie direzioni utilizzando la bocchetta orientante (7) e attraverso la rotazione della camera del rotore (5) (dopo aver tolto la protezione del coperchio (8) per il **CIRCULATOR 650** e **1100**).

MANUTENZIONE

Le pompe della serie **CIRCULATOR** sono azionate da un motore sincrono impermeabile che non ha grandi necessità di manutenzione. Almeno una volta al mese va pulita la sede del rotore. Bisogna operare nel modo seguente:
Per il CIRCULATOR 350:
- scollegare il tubo (10), insieme al tubo aspirante (11), estrarre il cappuccio ossigenante (6) con la bocchetta orientante (7) estrarre il regolatore dell'efficienza (6) e la camera del rotore (5), ruotandoli. Estrarre il rotore (2), pulire delicatamente il rotore (2) e la sede del rotore nel corpo (1). Successivamente rimontare il tutto in successione inversa.

Per il CIRCULATOR 650:
- scollegare il tubo (10), insieme al tubo aspirante (11), estrarre il regolatore dell'efficienza (9) ruotandolo, togliere la protezione (8), il cappuccio ossigenante (6) e la bocchetta orientante (7). Estrarre la camera del rotore (5), o la camera „reverse" (12), ruotandole. Estrarre il rotore (2), pulire delicatamente il rotore (2) e la sede del rotore nel corpo (1). Successivamente rimontare il tutto in successione inversa.

Per il CIRCULATOR 1100:
- scollegare il tubo (10), insieme al tubo aspirante (11), estrarre il regolatore dell'efficienza (9) ruotandolo, togliere la protezione (8). Estrarre la camera del rotore (5), o la camera „reverse" (12), ruotandole. Estrarre il rotore (2), insieme all'asse (4) e alle sedi (3), pulire delicatamente il rotore (2) e la sede del rotore nel corpo (1). Successivamente porre una sede dell'asse (3) sull'asse, ed inserirla nel corpo (1), e la seconda sede dell'asse del rotore (3) premerla nella camera (5) o (12), fino a che incontra resistenza. Porre il rotore sull'asse e mettere la camera (5) o (12). Fare attenzione che l'asse (4) entri nella sede (3) del coperchio (5) o (12).

Il rotore (2) una volta posto sull'asse dovrebbe girare senza resistenze.

SMONTAGGIO E SMALTIMENTO

Le apparecchiature elettriche ed elettroniche usate non possono essere smaltite con i rifiuti domestici. La raccolta e lo smaltimento differenziati di questo tipo di rifiuti contribuisce alla difesa delle risorse preziose dell'ambiente naturale, e permette di evitare gli effetti negativi sulla salute, rischio derivante da un comportamento scorretto nello smaltimento dei rifiuti. L'utilizzatore ha la responsabilità di consegnare l'apparecchiatura usata in un punto di raccolta specializzato, dove sarà preso in consegna gratuitamente. E' possibile ottenere informazioni circa tali punti di raccolta presso le autorità locali, o chiedendo presso il punto vendita o l'assistenza del produttore.

CONDIZIONI DI GARANZIA

Il produttore fornisce una garanzia per un periodo di 24 mesi, a partire dalla data di acquisto. La garanzia copre i danni derivanti da colpa del produttore cioè i difetti dei materiali e gli errori di montaggio. Non copre i danni conseguenti all'utilizzo improprio dell'apparecchio o all'esecuzione di modifiche da parte dell'acquirente. Per poter effettuare una riparazione è necessario inviare l'apparecchio all'indirizzo del produttore o del distributore, insieme con la carta di garanzia compilata dal venditore. Condizione per il riconoscimento del diritto alla garanzia è la corrispondenza tra la data di produzione impressa sul corpo della pompa e quella indicata sulla carta di garanzia.
Le presenti condizioni di garanzia non escludono, non limitano e non sospendono i diritti dell'acquirente derivanti dalla mancata corrispondenza della merce con il contratto.

SE

BRUKSANVISNING

ANVÄNDNING

CIRCULATOR Powerheads är avsedda för pumpande och vattencirkulation i söt- och saltvattensakvarium. Medföljande venturi luftintag och slang möjliggör ökad syrsättning och brytande av vattnets ytspänning, vilket hjälper i gasutbyte.
Syrsättning av vattnet sker:
- genom intensiv rörelse på vattenytan,
- genom venturikopplingen (6) vid vattnets tillbakaflöde,
- genom rotorkammaren. Här måste du koppla luftslangen (13) till botten av rotorkammaren (D). Luft kommer automatiskt sugas in i rotorkammaren och rotorn kommer producera väldigt fina luftbubblor som kommer blandas med utflödet.

CIRCULATOR 650 och **1100** kommer försedda med omvänd rotorkammare (12), som kan användas istället för standardkammaren för att uppnå ett omvänt flöde. Denna detalj är särskilt användbar för bottenfilter och möjliggör backspolning av akvariegrus. Inloppsreduktorn (19) är utformad så att samtidigt som dess längd ändras – ändras även dess diameter. Detta innebär bl a att rör och slangar av olika diameter kan kopplas till den och att en powerhead kan kopplas med bottenfiltret.
OBS: För att erhålla bästa vattenflödet rekommenderas att skära till inloppsreduktorn vid plats (E), som visas på bilden, om inte den minsta sammandragningen av inloppsreduktorn används. Liten storlek, stor prestanda och åtskilliga tillbehör ger **CIRCULATOR** Powerheads unikt värde.

SÄKER ANVÄNDNING

CIRCULATOR Powerheads är tillverkade efter vanlig säkerhetsstandard. Innan varje användning där pump rörs med våta händer, filter byts eller rengörs, eller powerheaddelar justeras, ska powerheadpumpen kopplas från strömmen. En powerhead med skadad pumpstomme eller elektrisk sladd får aldrig användas och bör kasseras omedelbart. Aquathrust powerheads är vattenkylda och bör sänkas ned helt vid användning. **CIRCULATOR** powerheads bör inte utsättas för temperaturer över 35°C. ***VARNING: CIRCULATOR*** powerheads är endast avsedda för akvarium. Ingen annan användning godkänds eller rekommenderas.

HOPSÄTTNING OCH REGLERING

Sätt att montera visas på manualens framsida och på förpackningen. **CIRCULATOR** kan placeras på akvarievägg med hjälp av hängarens stöd (16) tillsammans med sugkopparna (17) och hängarens klämma (18), eller så kan den monteras med **MAGNETO** magnetisk hållare (säljs separat). **MAGNETO** hållare och rengörare (20*) möjliggör snabb och bekväm omplacering av powerhead var som helst i akvariet, vilket är särskilt fördelaktigt för vågmaskiner i saltvattensakvarium. Justering av vattenflöde görs med justeringsringen (9). **CIRCULATOR 650** och **1100** kommer med omvänd rotorkammare (12) som kan installeras istället för standardkammaren. En spak (A) gör det möjligt för omställningen av vattenflödet liksom reglering av volymen.
- i position (A-1): (B) blir in och (C) blir ut
- i position (A-2): (C) blir in och (B) blir ut

Luftreglaget (14) justeras genom att vrida på regulatorn antingen medurs eller moturs. Flödet kan styras genom att justera deflektorns (7) vinkel. Om standard (icke omvänt) flöde väljs, justeras flödet med hjälp av justeringsringen (9).

SKÖTSEL

CIRCULATOR powerheadpumpar är slitstarka, pålitliga och bör ge år av pålitlig funktion. Den enda regelbundna skötseln som behöver utföras är en månatlig rengöring av impellermonteringen (2) och dess behållare i pumpstommen (1):
CIRCULATOR 350:
- Avlägsna förlängningsröret (10) tillsammans med filtret (11) och venturi luftintag (6) och deflektorn (7). Medan den vrids, ta bort justeringsringen (9) tillsammans med rotorkammaren (5) med hjälp av spärren. Avlägsna impellern (2), rengör den noggrant med en papperstrasa, använd en bomullstopp för att rengöra impellerrummet i pumpstommen (1). Sätt ihop delarna igen i motsatt ordningsföljd.

CIRCULATOR 650:
- Avlägsna förlängningsröret (10) tillsammans med filtret (11), ta bort höljet (8). Medan den vrids, avlägsna justeringsringen (9) tillsammans med rotorkammare (5) eller omvänd rotorkammare (12) med hjälp av spärren. Avlägsna impellern (2), rengör den noggrant med en papperstrasa, använd en bomullstopp för att rengöra impellerrummet i pumpstommen (1). Sätt ihop delarna igen i motsatt ordningsföljd.

CIRCULATOR 1100:
- Avlägsna förlängningsröret (10) tillsammans med filtret (11), ta bort höljet (8). Medan den vrids, avlägsna justeringsringen (9) tillsammans med rotorkammare (5) eller omvänd rotorkammare (12) med hjälp av spärren. Avlägsna impellern (2) med axel (4) och packningar (3), rengör alla delar noggrant med en papperstrasa, använd en bomullstopp för att rengöra impellerrummet i pumpstommen (1). Sätt ihop delarna igen i motsatt ordningsföljd.

NEDMONTERING OCH KASSERING

Det är förbjudet att kassera använd elektrisk eller elektronisk utrustning i en soptunna. Sortering och korrekt användning av denna typ av avfall leder till bevaring av naturens resurser och undvikande av negativ pĺverkan pĺ hälsan, som annars kan äventyras av inkorrekt avfallshantering. Användaren är ansvarig för att leverera den använda produkten till en specialiserad samlingspunkt där den kan tas emot gratis. Information om sĺdan inrättning kan fĺs frĺn lokala myndigheter, eller genom att kontakta antingen säljaren eller tillverkarens service.

GARANTIVILLKOR

Tillverkaren ger garanti i 24 månader från köpdatumet. Garantin täcker endast skador som sker under normal användning och som beror på material- eller produktionsfel. Den täcker inte skador orsakade av inkorrekt användning av utrustningen eller av konsumenten gjorda modifieringar. Vid fordran under garantin ska du sända denna garantisedel, stämplad av säljaren, tillsammans med den skadade pumpen till tillverkarens eller distributörens adress. Datumet på pumphöljet ska överensstämma med datumet på garantisedeln. De gällande garantivillkoren utesluter inte, begränsar inte eller suspenderar köparens rättigheter om det råder oenighet mellan marknadsföringen och garantivillkoren.

AQUAEL

CIRCULATOR

POWERHEAD

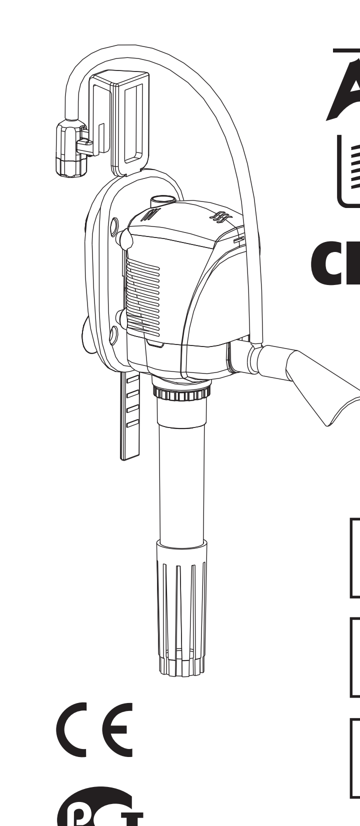

PL GB DE FR CZ RU BG HU PT ES IT SE

☐ 350
☐ 650
☐ 1100

AIO 40

AQUAEL Janusz Jankiewicz
PL, 02-849 Warszawa, ul. Krasnowolska 50, www.aquael.pl,
e-mail: service@aquael.pl

KARTA GWARANCYJNA / GUARANTEE CARD
GARANTIESCHEIN / FICHE DE GARANTIE
CARTA DE GARANTIA / CARTA DE GARANTÍA
SCHEDA DI GARANZIA / GARANCIALEVÉL
ZÁRUČNÍ LIST / ГАРАНТИЙНЫЙ ЛИСТ
ГАРАНЦНОННИ КАРТА / GARANTIBEVIS

Data produkcji / Date of production / Herstellungsdatum
Date de production / Data di produzione / Data de produção
Fecha de producción / Gyártási idő / Datum výroby
Дата изготовления / Дата на производство / Produktionsdatum

Data sprzedaży / Date of selling / Verkaufsdatum
Az eladás dátuma / Fecha de venta / Datum prodeje
Date de vente / Data di vendita / Data de venda
Дата продажи / Дата на продажба / Försäljningsdatum

Stempel i podpis sprzedawcy / Stamp & signature of seller
Stempel und Unterschrift des Händlers / Cachet et signature du vendeur
Timbro e firma del commesso / Az eladó pecsétje és aláírása
Razítko a podpis prodávajícího / Carimbo e assinatura do vendedor
Cuño y firma del vendedor / Штемпель и подпись продавца
Печат и подпис на продавача / Säljarens stämpel och signatur

Wyd: D / MULTI / 2006-07-24

DANE TECHNICZNE / TECHNICAL DATA
ECHNISCHE DATEN / DONNEES TECHNIQUES

CIRCULATOR		350	650	1100
Napięcie / Częstotliwość Voltage / Frequency Spannung / Frequenz Tension / Fréquence	V/Hz	230/50		
Moc Wattage Nennaufnahme Puissance	W	4,5	6	14
Max. wydajność Max Output Max. Durchfluß Débit max	l/h	350	650	1100
	GPH	100	180	300
Max wysokość podnoszenia Max pumping height Max. Förderhöhe Hauteur d'élévation max	cm/in	70/27	90/35	100/39
Max głębokość zanurzenia Max immersion depth Max. Versenkungstiefe Immersion max	cm/in	80/31	100/39	150/59
Masa netto Net weight Masse netto	g	273	410	637

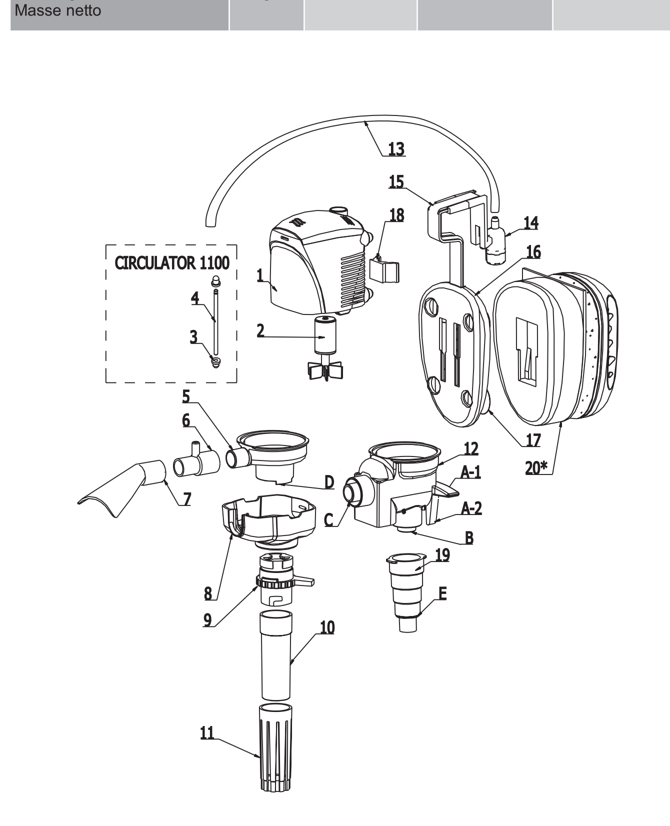

SPARE PARTS

	350 1025	650 1026	1100 1027	CIRCULATOR
1.	-	-	-	Korpus pompki / Body of pump / Pumpenkörper / Corps de la pompe
2.	0246	1320	-	Wirnik / Rotor/Impeller / Rotor / Rotor
3.	-	-	-	Gniazdo osi / Axle seat / Achsensitz / Logement de l'axe (tylko/only/nur bei / seulement **CIRCULATOR 1100**)
4.	-	-	-	Oś / Axle / Achse / Axe (tylko / only / nur bei / seulement **CIRCULATOR 1100**)
4a.	-	-	1341	(**2,3,4 - CIRCULATOR 1100**) Wirnik kompletny / Coplete rotor / kompl. Rotor Rotor complét
5.	-	-	-	Komora wirnikowa / Rotor Chamber / Flügelradkammer / Chambre du rotor
6.	-	-	-	Nasadka napowietrzająca / Venturi air intake / Belüftungsinjektor / Buse d'aération
7.	0087	0087	1349	Końcówka kierująca / Deflector / Umlenker / Buse de direction
8.	-	-	-	Osłona komory / Chamber cover / Kammerbedeckung / Enveloppe de protection (za wyjątkiem / except / fehlt bei **CIRCULATOR 350**)
9.	-	-	-	Regulator wydajności / Flow regulator / Durchflußregler / Régulateur du débit
10.	-	-	-	Rurka przedłużająca / Extension tube / Verlängerungsrohr / Tuyau-rallonge
11.	1234	1234	1234	Rurka zasysająca / Intake strainer / Saugrohr / Tuyau d'aspiration
12.	-	1350	1351	Komora **REVERSE** / **REVERSE** flow volute / Flügelradkammer **REVERSE** Chambre **REVERSE** (stos. zamiennie z **5**, nie dotyczy / used instead **5**, except ersetzt **5**, betrifft nicht / échanger contre **5**, ne concerne pas **CIRCULATOR 350**)
13.	1259	1259	1342	Rurka napowietrzająca / Air intake hose / Belüftungsschlauch / Tube à air
14.	1102	1102	1102	Regulator napowietrzania / Air regulator / Belüftungsregler / Régulateur d'aération
15.	-	-	-	Wieszak / Hanger / Hänger / Suspension
16.	0595	0596	0596	Podstawka / Suction bracket / Pumpenuntersatz / Support
17.	0170	0084	0084	Przyssawki / Suction cups / Saugnäpfe / Ventouses
18.	1343	1343	1343	Łącznik / Clip / Verbindungsstück / Pièce de raccordement
19.	1344	1344	1344	Reduktor wlotu / Inlet reductor / Einflußreduktor / Réduction de l'entrée
20*	0842	0843	0843	**MAGNETO** Wieszako-czyścik magnetyczny / Magnetic hanger/cleaner Magnetischer Hänger/Reiniger / Suport-nettoyeur magnétique
21*	1169	1169	1169	*TUBE*SET - Zestaw rurek / Tube set / Rohrsatz / Assortiment des tubes

(PL)

INSTRUKCJA OBSŁUGI

PRZEZNACZENIE

Pompka akwariowa z serii **CIRCULATOR**, którą Państwo zakupili, służy do pompowania i napowietrzania wody w akwarium słodkowodnym oraz morskim. Może być ona stosowana do wymuszenia obiegu wody w akwarium, jak również do różnego rodzaju filtrów akwariowych, biologicznych, dennych itp. Dotlenianie wody odbywa się poprzez:
- intensywny ruch wody przy powierzchni,
- nasadkę napowietrzającą (6) nałożoną na wylocie,
- napowietrzanie wewnątrz komory wirnikowej – w tym celu należy doprowadzić rurkę z powietrzem (13) i nałożyć ją na króciec wewnątrz wlotu (D) – przy czym powietrze jest samoczynnie zasysane do komory i tam rozbijane na drobniutkie banieczki. Ten sposób napowietrzania jest szczególnie przydatny w odpieniaczach używanych w akwariach morskich.

Do pompek **CIRCULATOR 650** i **1100** jest dołączona komora wirnikowa (12), która może okazać się szczególnie przydatna w akwariach z filtrem dennym. Jej budowa umożliwia regulację wydajności oraz wybór kierunku pompowania wody:
1. dźwignia w pozycji (A1) - normalny kierunek przepływu z punktu (B) do (C)
Woda jest zasysana z dennego filtru oraz dotleniana poprzez:
- intensywny ruch wody przy powierzchni,
- nasadkę napowietrzającą (6) nałożoną na wylocie.
2. dźwignia w pozycji (A2) - odwrotny kierunek przepływu – z punktu (C) do (B)

Dzięki intensywnemu przepływowi wody do filtra dennego następuje dotlenianie dolnych warstw podłoża, co sprzyja rozwojowi bakterii oraz wspomaga rozwój korzeni roślin.
Reduktor wlotu (19) jest tak skonstruowany, że wraz ze zmianą długości zmienia się jego średnica, umożliwia podłączenie różnej średnicy rurek i węży, w tym również łączących powerhead'a z filtrem dennym lub innym urządzeniem w akwarium.
UWAGA: W celu uzyskania najlepszej wydajności przepływu wody, o ile nie korzysta się z najmniejszego przewężenia reduktora wlotu, należy go odciąć w miejscu (E) pokazanym na rysunku. Niewielkie wymiary, stosunkowo duża wydajność i możliwość regulacji wydatku, a przede wszystkim prostota budowy czynią pompkę z serii **CIRCULATOR** uniwersalną i szczególnie przydatną w użytkowaniu.

WARUNKI BEZPIECZNEGO UŻYTKOWANIA

Pompki z serii **CIRCULATOR** zostały wykonane zgodnie z wszelkimi aktualnie obowiązującymi normami bezpieczeństwa. Przed każdą operacją związaną z włożeniem ręki do wody - montaż, czyszczenie - należy odłączyć od sieci pompę i wszystkie inne urządzenia elektryczne, znajdujące się w akwarium. Nie wolno instalować pompki, która ma uszkodzenia mechaniczne, np. pęknięcie obudowy, oraz która ma uszkodzony przewód przyłączeniowy. Przewodu przyłączeniowego nie wolno wymieniać ani naprawiać, ani też instalować na nim wyłącznika lub złącza wtyczkowego. W przypadku uszkodzenia przewodu należy wymienić całą pompkę. Urządzenie to musi być całkowicie zanurzone w wodzie i nie wolno dopuścić, aby pracowało na sucho. Pompki z serii **CIRCULATOR** można używać tylko w pomieszczeniach do przepompowywania cieczy o temperaturze do 35°C. ***UWAGA:*** Pompkę można instalować tylko w akwariach i filtrach akwariowych.

MONTAŻ I REGULACJA

Sposób zamocowania w akwarium pokazany jest na stronie tytułowej i na opakowaniu. Pompkę należy umieścić w akwarium tak, aby była całkowicie zanurzona w wodzie. Podstawka (16) wraz z przyssawkami (17), łącznikiem (18) i wieszakiem (15), lub oferowanym w dodatkowym wyposażeniu wieszako-czyścikiem magnetycznym (20*) umożliwia szybkie i łatwe zawieszenie pompki na dowolnej wysokości. Pompkę można również umieścić w filtrze akwariowym. Regulację wydatku można uzyskać poprzez przekręcenie regulatora wydajności (9). Do pompek **CIRCULATOR 650** i **1100** zamiennie z komorą (5) można stosować komorę „reverse" z przełącznikiem kierunku przepływu wody (12). Dźwignia (A) umożliwia zarówno płynną regulację wydajności pompki jak też regulację kierunku pompowania wody:
- w pozycji A-1: (B) – wlot, (C) – wylot
- w pozycji A-2: (C) – wlot, (B) – wylot

Za pomocą pokrętła regulatora (14) możliwa jest regulacja napowietrzania. Strumień wody na wylocie można ustawić w różnych kierunkach dzięki zastosowaniu końcówki kierującej (7) oraz poprzez obracanie komory wirnikowej (5) (przy zdjętej osłonie pokrywy (8) dla **CIRCULATOR 650** i **1100**).

KONSERWACJA

Pompki z serii **CIRCULATOR** są napędzane przez wodoszczelny, synchroniczny silniczek, który ma niewielkie wymagania konserwacyjne. Przynajmniej raz w miesiącu należy przeczyścić gniazdo wirnikowe, w tym celu należy:
Dla CIRCULATOR 350:
- zdjąć rurkę (10) wraz z rurką zasysającą (11) oraz nasadkę napowietrzającą (6) z końcówką kierującą (7), obracając zdjąć regulator wydajności (9) oraz komorę wirnikową (5), wyjąć wirnik (2), przeczyścić delikatnie wirnik (2) i gniazdo wirnikowe w korpusie (1), a następnie złożyć w odwrotnej kolejności.

Dla CIRCULATOR 650:
- zdjąć rurkę (10) wraz z rurką zasysającą (11), obracając zdjąć regulator wydajności (9), zdjąć osłonę (8) i nasadkę napowietrzającą (6) z końcówką kierującą (7), poprzez obrót zdjąć komorę wirnikową (5) lub komorę „reverse" (12), wyjąć wirnik (2), przeczyścić delikatnie wirnik (2) i gniazdo wirnikowe w korpusie (1), a następnie złożyć w odwrotnej kolejności.

Dla CIRCULATOR 1100:
- zdjąć rurkę (10) wraz z rurką zasysającą (11), obracając zdjąć regulator wydajności (9), zdjąć osłonę (8), poprzez obrót zdjąć komorę wirnikową (5), lub komorę „reverse" (12), wyjąć wirnik (2) wraz z osią (4) i gniazdami (3), przeczyścić delikatnie wirnik (2) i gniazdo wirnikowe w korpusie (1), następnie jedno gniazdo osi (3) założyć na oś i umieścić w korpusie (1), a drugie gniazdo osi wirnika (3) wcisnąć do oporu w pokrywę (5) lub (12), włożyć wirnik na oś i założyć komorę (5) lub (12). Zwrócić uwagę by oś (4) trafiła w gniazdo (3) w pokrywie (5) lub (12).

Po nałożeniu wirnika (2) na ośkę powinien się on obracać bez żadnych oporów.

DEMONTAŻ I KASACJA

Zużytego sprzętu elektrycznego i elektronicznego nie wolno wyrzucać do śmietnika. Selekcjonowanie i prawidłowa utylizacja tego typu odpadów przyczynia się do ochrony zasobów środowiska naturalnego i umożliwia uniknięcie negatywnego wpływu na zdrowie, które może być zagrożone przez nieodpowiednie postępowanie z odpadami. Użytkownik jest odpowiedzialny za dostarczenie zużytego sprzętu do wyspecjalizowanego punktu zbiórki, gdzie będzie on przyjęty bezpłatnie. Informacje o takim punkcie można uzyskać u władz lokalnych, albo pytać w punkcie sprzedaży lub też w serwisie producenta.

WARUNKI GWARANCJI

Producent udziela gwarancji na okres 24 miesięcy, licząc od daty zakupu. Gwarancja obejmuje uszkodzenia powstałe z winy producenta, tzn. wady materiałowe czy błędy montażowe. Nie obejmuje uszkodzeń powstałych w wyniku niewłaściwego obchodzenia się z urządzeniem lub dokonania przeróbek przez nabywcę. W celu dokonania naprawy należy przesłać urządzenie wraz z wypełnioną przez sprzedawcę kartą gwarancyjną na adres producenta lub dystrybutora. Warunkiem uznania gwarancji jest zgodność daty produkcji wytłoczonej na korpusie pompki i wpisanej na karcie gwarancyjnej.
Niniejsze warunki nie wyłączają, nie ograniczają ani nie zawieszają uprawnień kupującego wynikających z niezgodności towaru z umową.

(GB)

INSTRUCTION MANUAL

PURPOSE

CIRCULATOR Powerheads, are intended for pumping and water circulation in fresh and salt water aquaria. They can be used for water circulation as well as for powering a variety of aquaria filters: biological, undergravel, etc. Oxygenation of the water occurs:
- through intense agitation at the water's surface,
- through the venturi fitting (6) implemented on the water return,
- through rotor chamber oxygenation – here you must connect the air hose (13) to the bottom the rotor chamber (D) – air will automatically be sucked into the rotor chamber and the rotor will produce very fine air bubbles which will mix with the outflow. This kind of oxygenation is particularly useful in case of salt water skimmers.

CIRCULATOR 650 and **1100** come equipped with a reverse flow volute (12), which can be used instead of the standard volute to achieve reverse flow. This feature is particularly useful with undergravel filters. Its design allows output adjustment as well as changing the direction of water flow:
1. the lever in position (A1) – regular direction of water flow - from point (B) to (C)
Water is sucked in from the undergravel filter and oxygenated by:
- intensive water surface agitatiton
- Venturi air intake placed on the outlet
2. lever in position (A2) – reverse water flow – from point (C) to (B)

Thanks to intensive undergravel water flow it aids the oxygenation of gravel which supports bacteria development as well as development of plant roots.
The inlet reductor (19) is designed to allow fitting hoses of various diameters, among others connecting powerhead to undergravel filter or any other kind of aquaria equipment.
NOTICE: In order to obtain the best water flow efficiency it is recommended to cut out the inlet reductor in place (E) as shown on enclosed picture unless smallest contraction of the inlet reductor is used. Small size, generous output, and numerous accessories make **CIRCULATOR** powerheads a unique value.

OPERATIONAL SAFETY

CIRCULATOR Powerheads are built to common safety standards. Prior to each use, with each operation involving touching pump with wet hands, changing or cleaning of filter or adjustment of powerhead parts, the powerhead should be disconnected from power. A powerhead with damaged pump body or electrical cord should never be used and should be discarded immediately. Aquathrust powerheads are water cooled and should be submerged completely while in operation. **CIRCULATOR** powerheads should not be exposed to operating temperatures in excess of 35°C. ***WARNING:* CIRCULATOR** powerheads are intended for aquarium use only. No other use is endorsed or recommend.

ASSEMBLY AND REGULATION

Manner of assembly is shown on the front page of the manual and on the packaging. **CIRCULATOR** can be mounted to tank wall using the Hanger base (16) together with suction cups (17), and hanger bracket (18), or it can be hung with the **MAGNETO** magnetic hanger (sold seperately). The **MAGNETO** hanger and cleaner (20*) allows for quick and convenient repositioning of powerhead anywhere in the aquarium. The pump can also be fitted in an aquarium filter. Water flow adjustments are made with the adjustment ring (9). **CIRCULATOR 650** and **1100** come with a reverse flow volute which can be installed in place of the standard forward flow volute (12). A lever (A) allows for the switching of direction of water flow as well as the regulation of volume.
- in position (A-1): (B) becomes the intake, and (C) becomes the output
- in position (A-2): (C) becomes the intake, and (B) becomes the output

The air regulator (14) adjusts the air intake by twisting the tip of the regulator in either clock-wise or counter-clock-wise direction. The flow rate can be directed by adjusting the angle of the deflector (7). If using the standard (non-reverse flow) volute, the flow rate can be adjusted by rotation of the adjustment ring (9).

MAINTENANCE

CIRCULATOR Powerheads are powered by a waterproof, synchronous engine, that does not require a lot of maintenance. The only regular maintenance which needs to be performed is a monthly cleaning of the Impeller assembly (2) and its receptacle within the Pump body (1):
CIRCULATOR 350:
- Remove Extension tube (10) together with Strainer (11) and the Venturi air intake (6) and the Deflector (7). While turning, remove Adjustment ring (9) together with Volute (5) by ligning up the latching notch. Remove the Impeller (2), clean it carefully with a paper towel (2), use a q-tip to clean the impeller cavity within the Pump body (1) Reassemble in reverse order.

CIRCULATOR 650:
- Remove Extension tube (10) together with Strainer (11), Remove cover (8). While turning, remove Adjustment ring (9) together with Volute (5) or Reverse flow volute (12) by ligning up the latching notch. Remove the Impeller (2), clean it carefully with a paper towel (2), use a q-tip to clean the impeller cavity within the Pump body (1) Reassemble in reverse order

CIRCULATOR 1100:
- Remove Extension tube (10) together with Strainer (11), Remove cover (8). While turning, remove Adjustment ring (9) together with Volute (5) or Reverse flow volute (12) by ligning up the latching notch. Remove the Impeller (2) together with Shaft (4) and Bushings (3), clean all parts carefully with a paper towel (2), use a q-tip to clean the impeller cavity within the Pump body (1) Reassemble in reverse order.

DISASSEMBLY AND DISPOSAL

It is forbidden to dispose of used electric and electrical equipment in a trash bin. Segregating and proper utilization of this kind of waste leads to conserving the resources of natural environment and allows avoiding negative influence on health as it can be endangered by improper waste handling. The user is responsible for delivering the used product to a specialized collection point where it will be accepted free of charge. You can obtain information about such a facility at the local authorities, or by asking either the seller or the manufacturer service.

WARRANTY CONDITIONS

The producer provides 24 month guarantee from the date of purchase. Guarantee covers only failures due to defects in materials or workmanship which occur during normal use, does not cover damage caused by improper handling or construction changes introduced by the user. In event of claim under this guarantee please send guarantee form, stamped by seller, together with damaged pump to the address of manufacturer or distributor. The date stamped on the pump head and written in the guarantee card should be the same.
These conditions do not exclude, limit or suspend the rights of the buyer deriving from the discordance between the merchandise and the agreement.

(DE)

GEBRAUCHSANLEITUNG

BESTIMMUNG

Die Aquariumspumpen der Serie **CIRCULATOR**, die Sie gekauft haben, dient zur Pumpierung und Belüftung des Wassers in Süßwasser- und Meeresaquarium. Sie kann sowohl zur Zwangsumlauf des Wassers im Aquarium, als auch in oder bei verschiedenen (biologischen, Bodenfiltern usw.) Aquariumsfiltern eingesetzt werden. Die Bereicherung des Wassers mit Sauerstoff wird erreicht durch:
- eine intensive Wasserbewegung auf der Oberfläche,
- den an dem Auslauf aufgesetzten Belüftungsinjektor (6),
- Belüftung im Inneren der Pumpenkammer – indem das Belüftungsschlauch (13) auf den Stutzen in der Mitte des Einlaufs (D) angesetzt wird – die Luft wird dann selbsttätig in die Pumpenkammer eingesaugt und da in winzige Bläschen zersplittert. Diese Belüftungsmethode kann besonders günstig sein in Meeresaquarien zur Beseitigung der Schaumbildung.

Bei den Pumpen **CIRCULATOR 650** und **1100** finden Sie eine Flügelradkammer (12), die besonders in Aquarien mit Bodenfilter ausgenutzt werden kann. Sie ermöglicht sowohl die Regulierung der Durchflußmenge, als auch die Wahl der Wasserstromrichtung:
1. der Hebel in Position (A1) – normale Stromrichtung vom (B) nach (C). Das Wasser wird aus dem Bodenfilter gesaugt und durch
- die intensive Wasserbewegung auf der Oberfläche, den an dem Auslauf aufgesteckten
- Belüftungsinjektor (6) in Sauerstoff bereichert.
2. der Hebel in Position (A2) – umgekehrte Stromrichtung vom (C) nach (B).

Dank des intensiven Wasserstroms in den Bodenfilter wird sich eine Sauerstoffbereicherung der unteren Bettschichten ablaufen, die sehr günstig für dei Entwicklung der Bakteriumkulturen ist, und auch für die Entwicklung der Flanzenwürzeln dient.
Der Einflußreduktor (19) hat verschiedene Durchmesserstufen, durch sie können Röhre und Schläuche verschiedener Größe angeschlossen werden, zur Verbindung z.B. Pumpe „powerhead" und Bodenfilter.
BEMERKUNG: Wird die engste Durchmesserstufe des Einflußreduktors nicht ausgenutzt, so kann dieser Teil des Reduktors an der Stelle (E) – gezeigt auf der Abbildung – einfach abgeschnitten werden. Dadurch erzielt man eine bessere Durchflußgröße. Durch ihre kleinen Abmessungen, verhältnismäßig hohe und regulierbare Pumpenleistung und vor allem den einfachen Aufbau können die Pumpen der Serie **CIRCULATOR** besonders universal und günstig benutzt werden.

SICHERHEITSBEDINGUNGEN

Die Pumpen der Serie **CIRCULATOR** sind entsprechend der zur Zeit geltenden Sicherheitsnormen hergestellt worden. Vor jedem Eingriff an der Pumpe (Montage, Säuberung) sowie jedesmal, bevor Sie in das Wasser greifen, trennen Sie die Pumpe und alle anderen, im Aquarium befindlichen elektrischen Geräte vom Netz! Bei einer mechanischen Beschädigung (z.B. Risse an der Pumpenabdeckung) und wenn die Netzanschlußleitung beschädigt ist, darf die Pumpe nicht installiert werden. Das Anschlußkabel darf weder ausgetauscht oder repariert werden, noch darf ein Schalter, eine Steckerverbindung oder ähnliches in das Kabel installiert werden. Im Falle einer Beschädigung der Leitung muß die komplette Pumpe ausgetauscht werden. Sie muß ständig völlig unter Wasser eingetaucht sein und darf auf keinen Fall trockenlaufen. Die Pumpe darf nur in Räumen und für Flüssigkeiten bis zu einer Temperatur von 35°C verwendet werden. Sie darf nur in Aquarien und Aquariumsfiltern eingesetzt werden!

MONTAGE UND REGULIERUNG

Die Art und Weise der Befestigung wird auf der Titelskizze dieser Anleitung und auf der Verpackung gezeigt. Die Pumpe muß völlig im Wasser eingetaucht sein. Der Pumpenuntersatz (16) samt mit den Saugnäpfen (17), dem Verbindungsstück (18) und Hänger (15) oder der als zusätzliche Ausrüstung angebotener magnetischer Hänger (19*) ermöglichen die schnelle und einfache Befestigung der Pumpe auf verschiedenen Höhen nach Bedarf. Die Pumpe kann auch in Aquariumsfiltern eingesetzt werden. Durch Umdrehung des Durchflußreglers (9) kann die Durchflußmenge reguliert werden. Bei den Pumpen **CIRCULATOR 650** und **1100** kann, anstatt der Kammer (5), auch die Flügelradkammer „reverse" (12) angewandt werden. Ihr Hebel (A) ermöglicht sowohl die Regulierung der Durchflußmenge, als auch die Umstellung der Wasserstromrichtung wie folgt:
- in der Position A-1: (B) – Einfluß, (C) – Ausfluß,
- in der Position A-2: (C) – Einfluß, (B) – Ausfluß.

Die Intensivität der Belüftung kann mit dem Drehknopf des Reglers (14) reguliert werden. Auch der Wasserstrom kann in verschiedene Richtungen gelenkt werden, und zwar mittels des Umlenkers (7) und durch die Umdrehung der Flügelradkammer (5). Das letztere ist bei den Typen **CIRCULATOR 650** und **1100** erst nach Wegnehmen der Haube (8) möglich.

WARTUNG

Die Pumpen der Serie **CIRCULATOR** sind von einem wasserdichten Synchronmotor mit geringen Wartungsanforderungen angetrieben.. Mindestens einmal im Monat sollte der Steckraum des Rotors gereinigt werden. Dazu sollte(n) :
Für die CIRCULATOR 350:
- die Rohre (10) und (11), der Belüftungsinjektor (6) samt mit dem Umlenker (7) sowie – mit einer Drehbewegung – der Durchflußregler (9) und die Flügelradkammer abgenommen werden. Dann nehmen Sie bitte den Rotor (2) aus. Reinigen Sie sowohl den Rotor (2) als auch seinen Steckraum im Pumpenkörper (1) sorgfältig. Dann können Sie die Pumpe in umgekehrter Reihenfolge wieder zusammenstellen.

Für die CIRCULATOR 650:
- die Rohre (10) und (11), dann – mit einer Drehbewegung – der Durchflußregler (9) abgenommen werden, die Haube (8) und der Belüftungsinjektor (6) samt mit dem Umlenker (7) sowie – auch drehend - die Flügelradkammer (5) oder (12) abgenommen werden. Dann nehmen Sie bitte den Rotor (2) aus. Reinigen Sie sowohl den Rotor (2) als auch seinen Steckraum im Pumpenkörper (1) sorgfältig. Dann können Sie die Pumpe in umgekehrter Reihenfolge wieder zusammenstellen.

Für die CIRCULATOR 1100:
- die Rohre (10) und (11), dann – mit einer Drehbewegung – der Durchflußregler (9) abgenommen werden, die Haube (8) sowie – auch drehend - die Flügelradkammer (5) oder (12) abgenommen werden. Dann nehmen Sie bitte den Rotor (2) samt mit der Achse (4) und den Achsensitzen (3) aus. Reinigen Sie sowohl den Rotor (2) als auch seinen Steckraum im Pumpenkörper (1) sorgfältig. Dann ein Achsensitz (3) soll wieder auf die Achse gesetzt und so gemeinsam in den Pumpenkörper (1) gesteckt werden. Den anderen Achsensitz (3) schieben Sie in die Öffnung der Flügelrad (5) oder (12) bis zum Aufsetzen hinein, dann stecken Sie den Rotor auf die Achse und legen Sie die Flügelradkammer (5) oder (12) auf. Geben Sie Acht darauf, damit die Achse (4) in den Achsensitz trifft, der in der Kammer (5) oder (12) angebracht wurde.

Wieder an die Achse gesteckt, soll sich der Rotor (2) widerstandslos umdrehen lassen.

ENTSORGUNG

Kein abgenutztes elektrisches und elektronisches Haushaltsgerät darf zum Hausmüll geworfen werden. Die Selektion und richtige Entsorgung solcher Abfälle trägt zum Schutz der Ressourcen der natürlichen Umwelt bei. Das ermöglicht die Vermeidung der negativen Einwirkungen auf unsere Gesundheit, die durch leichtsinnige Handlungsweise mit den Abfällen gefährdet werden könnte. Bringen Sie bitte das abgenutzte Gerät zu einer eingerichteten Sammelstelle oder einem Wertstoffsammelhof, wo es kostenlos entgegengenommen wird. Genauere Information über Sammelstelle von Geräteabfällen erhalten Sie bei Ihrer Gemeindeverwaltung, Ihrem Händler oder dem Service des Herstellers.

GARANTIEBEDINGUNGEN

Der Hersteller leistet Ihnen ab Kaufsdatum eine Garantie für 24 Monate. Die Garantie schließt Schäden ein, die vom Hersteller verursacht worden sind, das heißt Material- und Montagefehler. Sie erstreckt sich nicht auf Schäden, die durch unsachgemäße Behandlung oder Umbau des Gerätes durch den Benutzer entstanden sind. Im Garantiefall senden Sie die Einrichtung samt mit dem vom Verkäufer ausgefüllten Garantieschein an die Adresse des Herstellers oder Ihres Großhändlers. Eine Voraussetzung für die Anerkennung der Garantierechte ist die Identität des auf dem Pumpenkörper eingeprägten Herstellungsdatums mit dem auf dem Garantieschein eingeschriebenen.
Beim Fall, wenn die Ware dem Vertrag nicht entspricht, werden die daraus folgenden Rechte des Käufers durch diese Garantiebedingungen weder ausgeschlossen, noch beschränkt oder ausgesetzt.

(FR)

NOTICE D'UTILISATION

DESTINATION

La pompe d'aquarium de la série **CIRCULATOR**, que sous avez achetée, est destinée à pomper et aérer l'eau dans l'aquarium d'eau douce ou marin. Elle peut être utilisée pour forcer une circulation de l'eau dans l'aquarium, ainsi que pour différents types de filtres d'aquarium, biologiques, sous gravier etc. L'oxygénation de l'eau se fait par :
- une circulation intensive de l'eau près de sa surface,
- la buse d'aération (6) mise sur la sortie,
- aération à l'intérieur de la chambre du rotor – pour ce faire il faut conduire le tube a air (13) et le mettre sur le tubulure à l'intérieur de l'entrée (D) - l'air est aspire automatiquement dans la chambre et y est change en minuscules bulles. Cette manière d'aérer est particulièrement utile pour des écumeurs dans les aquariums marins.

Dans le kit des pompes **CIRCULATOR 650** et **1100** se trouve aussi la chambre du rotor (12), qui peut s'avérer particulièrement utile dans les aquariums avec un filtre sous gravier. Sa construction permet le réglage du débit de la pompe et de la direction du flux de l'eau:
1. manivelle dans la position (A1) – direction du flux normale, du point (B) au (C)
L'eau est aspirée du filtre sous gravier et oxygénée par:
- une circulation intensive près de la surface de l'eau,
- la buse d'aération (6) mise sur la sortie.
2. manivelle dans la position (A2) – direction du flux inverse – du point (C) au (B)

Grâce au flux intensif de l'eau vers le filtre sous gravier a lieu l'oxygénation des couches inférieures de sol, ce qui facilite le développement des bactéries et la croissance des racines des plantes.
La réduction de l'entrée (19) est construite de telle manière, qu'avec le changement de longueur change son diamètre, ce qui permet d'y raccorder des tubes de différents diamètres, y compris les tubes servant à raccorder la tête motrice au filtre sous gravier ou autre appareil dans l'aquarium.
ATTENTION: Pour obtenir le meilleur rendement, si on n'utilise pas le plus petit diamètre de la réduction il est recommande de la couper au point (E) montré sur la figure. Les dimensions réduites, relativement grand débit et possibilité de réglage de débit et avant tout une construction simple rendent les pompes de la série **CIRCULATOR** universelles et particulièrement utiles.

CONDITIONS D'UTILISATION EN SÉCURITÉ

Les pompes de la série **CIRCULATOR** ont été fabriquées en accord avec toutes les normes de sécurité en vigueur actuellement. Avant toute manipulation nécessitant la mise de la main dans l'eau – installation, nettoyage - il est absolument nécessaire de débrancher du courant électrique le filtre et tout autre appareil électrique se trouvant dans l'eau. Il est strictement interdit d'installer une pompe qui a une détérioration mécanique, p.ex. fissure du corps, et dont le câble d'alimentation est endommagé. Le câble d'alimentation ne peut être changé ou réparé on ne peut y installer ni interrupteur ni fiche électrique. Dans le cas de détérioration du câble d'alimentation il est obligatoire d'échanger la pompe. L'appareil doit être totalement submergée et il ne faut pas la laisser tourner à sec. Les pompes de la série **CIRCULATOR** sont destinées à être utilisées à l'intérieur pour pomper des liquides dont la température n'excède pas 35°C. ***ATTENTION:*** les pompes de la série **CIRCULATOR** ne peuvent être installées que dans les aquariums.

INSTALLATION ET RÉGLAGE

Le mode d'installation dans l'aquarium est montré sur la première page et sur l'emballage. La pompe doit être installée dans l'aquarium de façon à ce qu'elle soit totalement submergée. Le support (16) avec les ventouses (17), pièce de raccordement (18) et suspension (15), ou offert en option le support nettoyeur magnétique (24*) permet un accrochage simple et rapide à la hauteur choisie. La pompe peut être aussi utilisée dans un filtre d'aquarium. Le réglage du débit est obtenu par la rotation du régulateur de débit (9). Dans les pompes **CIRCULATOR 650** et **1100** interchangeablement avec la chambre (5) on peut utiliser la chambre „reverse" avec inverseur de direction de flux de l'eau (12). La manivelle (A) sert à la fois à régler progressivement le débit de la pompe ainsi qu'à changer la direction du flux de l'eau:
- dans la position A-1: (B) – entrée, (C) – sortie
- dans la position A-2: (C) – entrée, (B) – sortie

À l 'aide du régulateur (14) on peut aussi régler l'aération. Le flux de l'eau peut être dirigé dans des différentes directions à l'aide de la buse de direction (7) et par la rotation de la chambre du rotor (5) (avec enveloppe de protection de la chambre (8) enlevée, dans **CIRCULATOR 650** et **1100**).

ENTRETIEN

Les pompes de la série **CIRCULATOR** sont propulsées par un moteur synchronique étanche, qui demande peu d'entretien. Au moins une fois par mois il faut nettoyer le logement du rotor. Pour ce faire il faut:
Dans la pompe CIRCULATOR 350:
- enlever le tuyau (10) avec le tuyau d'aspiration (11) et la buse d'aération (6) avec la buse de direction (7), en tournant enlever le régulateur de débit (9) et la chambre du rotor (5), enlever le rotor (2), le nettoyer délicatement (2) ainsi que le logement du rotor dans le corps de la pompe (1), et assembler dans l'ordre inverse.

Dans la pompe CIRCULATOR 650:
- enlever le tuyau (10) avec le tuyau d'aspiration (11), en tournant enlever le régulateur de débit (9), enlever l'enveloppe de protection (8) et la buse d'aération (6) avec la buse de direction (7), en tournant enlever la chambre du rotor (5) ou la chambre „reverse" (12), enlever le rotor (2), le nettoyer délicatement (2) ainsi que le logement du rotor dans le corps de la pompe (1), et assembler dans l'ordre inverse.

Dans la pompe CIRCULATOR 1100:
- enlever le tuyau (10) avec le tuyau d'aspiration (11), en tournant enlever le régulateur de débit (9), enlever l'enveloppe de protection (8) et la buse d'aération (6) avec la buse de direction (7), en tournant enlever la chambre du rotor (5) ou la chambre „reverse" (12), enlever le rotor (2) avec son axe (4) et les logements de l'axe (3), nettoyer délicatement le rotor (2) et le logement du rotor dans le corps de la pompe (1), ensuite mettre un logement de l'axe (3) sur l'axe et le placer dans le corps de la pompe (1), l'autre logement de l'axe (3) insérer jusqu'au fond dans le couvercle (5) ou (12), mettre le rotor sur l'axe i et remettre le couvercle (5) ou (12). Bien faire attention a ce que l'axe (4) soit bien mis dans le logement de l'axe (3) dans le couvercle (5) ou (12).

Après être remis sur l'axe le rotor (2) devrait tourner sans aucune résistance.

DEMONTAGE ET DEMOLITION

Les appareils électroménagers et électroniques usés ne peuvent être jetés à la poubelle. Le triage et le recyclage correct de ce type de déchets contribuent à la protection de l'environnement et permettent d'éviter les effets négatifs sur la santé, laquelle peut être menacée par le mauvais maniement des déchets. L'utilisateur a la responsabilité de ramener le matériel usé à un point de collecte spécialisé, où il sera repris gratuitement. Les informations sur des points de collecte sont disponibles chez les des autorités locales, les distributeurs et le service après vente du fabricant.

CONDITIONS DE GARANTIE

Le fabricant accorde une garantie pour une période de 24 mois à compter de la date de l'achat. La garantie couvre les détériorations dues aux vices de matériaux et de fabrication. Elle ne couvre pas les détériorations dues au mauvais maniement ou remaniement de la pompe par l'utilisateur. Affin que la pompe soit réparée il faut l'envoyer accompagnée de la carte de garantie dûment remplie à l'adresse de fabricant ou distributeur. La concordance entre la date de l'achat inscrite sur la carte de garantie et la date de fabrication marquée sur le corps de la pompe est la condition de reconnaissance de la garantie.
Les conditions ci-dessus n'exclusent pas, ne restrennent pas, ni ne susprennent pas des droits de l'acheteur qui résultent de non-conformité du marchandise avec un contrat.

(CZ)

NÁVOD K OBSLUZE

POUŽITÍ

Akvarijní čerpadlo **CIRCULATOR**, které jste si zakoupili, slouží k čerpání a provzdušňování vody ve sladkovodních mořských akváriích. Lze je použít k nucené cirkulaci vody v akváriu a také v kombinaci s různými typy akvarijních, biologických, dnových (hlubinných) filtrů atd. Okysličování vody probíhá:
- intenzivním pohybem vody u hladiny
- pomocí vzduchovací Venturiho trubice (6) na výstupu
- provzdušňováním uvnitř komory rotoru – k tomu účelu je třeba přivést vzduchovací hadičku (13) a nasadit ji na hrdlo uvnitř přívodu (D) – vzduch je automaticky nasáván do komory a tam tříštěn na malinké bublinky. Tento způsob provzdušňování je vhodný zejména pro odpěňovače v mořských akváriích.

K čerpadlům **CIRCULATOR 650** a **1100** je připojena komora rotoru (12), která je vhodná zejména pro akvária s dnovým filtrem. Její konstrukce umožňuje regulaci průtoku a volbu směru čerpání vody:
1. Páka v poloze (A1) – normální směr průtoku z bodu (B) do (C)
Voda je nasávána z dnového filtru a okysličována:
- intenzivním pohybem vody u hladiny
- pomocí vzduchovací Venturiho trubice (6) na výstupu.
2. Páka v poloze (A2) – opačný směr průtoku – z bodu (C) do bodu (B).

Díky intenzivnímu průtoku vody dnovým filtrem se okysličují dolní vrstvy dna akvária, což podporuje rozvoj bakterií a růst kořenů rostlin.
Reduktor vtoku (19) je konstruován tak, že v různých délkách má různý průměr. Umožňuje tak připojení trubiček a hadiček různého průměru, mj. i propojení powerheadu s dnovým filtrem nebo jiným akvarijním zařízením.
POZOR: Aby se docílilo co nejlepšího průtoku vody v případě, že nevyužíváte nejmenší profil reduktoru vtoku, je třeba jej odříznout v místě (E) dle obrázku. Díky malým rozměrům, poměrně velkému výkonu a možnosti regulace výkonu, především však díky jednoduchosti konstrukce, je čerpadlo **CIRCULATOR** univerzální a mimořádně praktické.

PODMÍNKY BEZPEČNÉHO POUŽÍVÁNÍ

Čerpadla série **CIRCULATOR** byla vyrobena v souladu s aktuálně platnými bezpečnostními normami. Před každým úkonem spojeným s ponořením rukou do vody – montáž, čištění – je třeba odpojit od elektrického napájení jak čerpadlo, tak i veškerá jiná elektrická zařízení, která se nacházejí v akváriu. Je zakázáno instalovat mechanicky poškozené čerpadlo, např. s prasklým krytem nebo s poškozeným elektrickým vedením.
Je zakázáno měnit nebo opravovat napájecí vedení nebo na něm instalovat vypínač či zástrčku. Pokud dojde k poškození vedení, je třeba vyměnit celé čerpadlo. Toto zařízení musí být celé ponořeno ve vodě a je třeba zabránit chodu na sucho. Čerpadla série **CIRCULATOR** je možno použít pouze v místnostech a k přečerpávání kapaliny o teplotě do 35°C. ***POZOR:*** čerpadlo se smí instalovat pouze v akváriích a akvarijních filtrech.

MONTÁŽ A REGULACE

Způsob upevnění v akváriu je zobrazen na titulní stránce a na obalu. Čerpadlo je třeba umístit v akváriu tak, aby bylo celé ponořeno ve vodě. Podstavec (16) spolu s přísavkami (17), spojkou (18), závěsem (15) nebo volitelně dodávaným magnetickým závěsem-čističem (20*) umožňuje rychlé a snadné zavěšení čerpadla v libovolné výšce. Čerpadlo lze rovněž spojit s akvarijním filtrem. Výkon čerpadla lze regulovat otáčením regulátoru průtoku (9). U čerpadel **CIRCULATOR 650** a **1100** je možno místo komory (5) použít komoru „reverse" (9) s přepínačem směru průtoku vody (12). Páka (A) pak umožňuje jak plynulou regulaci výkonu čerpadla, tak regulaci směru čerpání vody:
- v poloze: A-1: (B) – vtok, (C) – výstup
- v poloze: A-2: (C) – vtok, (B) – výstup

Intenzitu provzdušnění lze regulovat otočným regulátorem (14). Pramen vody na výstupu lze libovolně nasměrovat pomocí směrovacího nástavce (7) a otáčením komory rotoru (5) (se sundaným krytem komory (8) u čerpadel **CIRCULATOR 650** a **1100**).

ÚDRŽBA

Čerpadla série **CIRCULATOR** jsou poháněna vodotěsným synchronním motorkem, který je nenáročný na údržbu. Alespoň jednou měsíčně je třeba pročistit sedlo rotoru. Postup:
- **CIRCULATOR 350**, sundejte prodlužovací trubičku (10) spolu se sací hubicí (11) a vzduchovací Venturiho trubicí (6) se směrovacím nástavcem (7). Otáčením sundejte regulátor průtoku (9) a vyjměte komoru rotoru (5). Vyndejte rotor (2), jemně ho (2) očistěte, stejně jako sedlo rotoru v tělese (1), a složte v obráceném pořadí;
- **CIRCULATOR 650**, sundejte prodlužovací trubičku (10) spolu se sací hubicí (11). Otáčením sundejte regulátor průtoku (9) a poté kryt (8) a vzduchovací Venturiho trubici (6) se směrovacím nástavcem (7). Otočením vyjměte komoru rotoru (5) nebo komoru „reverse" (12). Vyndejte rotor (2), jemně ho (2) očistěte, stejně jako sedlo rotoru v tělese (1), a složte v obráceném pořadí;
- **CIRCULATOR 1100**, sundejte prodlužovací trubičku (10) spolu se sací hubicí (11). Otáčením sundejte regulátor průtoku (9) a poté kryt (8). Otočením vyjměte komoru rotoru (5), resp. komoru „reverse" (12). Rotor (2) vyjměte spolu s osou (4) a sedly (3). Rotor (2) opatrně očistěte, stejně jako sedlo rotoru v tělese (1). Potom jedno sedlo osy (3) nasaďte na osu a umístěte do tělesa (1), druhé sedlo osy rotoru (3) zatlačte na doraz do krytu (5) nebo (12). Na osu uložte rotor a vložte komoru (5) nebo (12). Dbejte na to, aby osa (4) mířila do sedla (3) v krytu (5) nebo (12).

Po uložení na osu se rotor (2) musí otáčet bez jakéhokoliv odporu.

DEMONTÁŽ A LIKVIDACE

Použité elektrické a elektronické spotřebiče se nesmí volně vyhazovat do odpadu. Třídění a správné zužitkování odpadu tohoto typu přispívá k ochraně přírodního bohatství a zabraňuje negativním dopadům na zdraví, které může být nezodpovědným zacházením s odpady ohroženo. Uživatel je zodpovědný za odevzdání použitých spotřebičů do speciální sběrny, kde budou bezplatně přijaty. Informace o takové sběrně získáte u místních úřadů, na prodejním místě nebo v servisu výrobce.

ZÁRUČNÍ PODMÍNKY

Výrobce poskytuje záruku na dobu 24 měsíců od data prodeje. Záruka se vztahuje na poškození vzniklá vinou výrobce, tzn. vady materiálu nebo montážní chyby. Nevztahuje se na poškození vzniklá v důsledku nesprávné manipulace se zařízením nebo provádění úprav odběratelem. Za účelem provedení opravy je třeba zařízení odeslat společně se záručním listem vyplněným prodejcem na adresu výrobce nebo distributora. Aby byla záruka uznána, musí datum výroby vyražené na tělese čerpadla souhlasit s datem vepsaným do záručního listu. Tyto záruční podmínky nevylučují ani neomezují práva kupujícího v případě zjištění rozdílů mezi dodaným zbožím a smlouvou.

(RU)

ИНСТРУКЦИЯ ПО ЭКСПЛУАТАЦИИ

НАЗНАЧЕНИЕ

Аквариумная помпа серии **CIRCULATOR**, которую Вы приобрели, предназначена для прокачки воды и насыщения ее кислородом в пресноводном или морском аквариуме. Она может использоваться для принудительной циркуляции воды в аквариуме, а также для фильтров различного типа, биологических, донных и т.п. Насыщение воды кислородом производится посредством:
- интенсивного движения воды у поверхности,
- кислородного наконечника-распылителя (6) установленного на выходном отверстии
- насыщение воздухом внутри роторной камеры – для этого следует подвести трубку с воздухом (13) и одеть ее на патрубок внутри входного отверстия (D) – при этом воздух автоматически всасывается в камеру и там распыляется на мельчайшие пузырьки. Этот метод обогащения кислородом особенно подходит для пеноотделителей, используемых в морских аквариумах.

К помпам **CIRCULATOR 650** и **1100** присоединена роторная камера (12), которая особенно подходит для аквариумов с донным фильтром. Ее строение дает возможность регулировать мощность и выбор направления течения воды:
1. рычаг в положении (A1) – нормальное направление течения из пункта (B) в (C)
Вода засасывается из донного фильтра и насыщается кислородом при помощи:
- интенсивного движения воды у поверхности,
- распылителя воздуха (6), установленного на выходе.
2. рычаг в положении (A2) – обратное направление течения – из пункта (C) в (B)

Благодаря интенсивному течению воды в донном фильтре, происходит насыщение кислородом нижних слоев грунта, что способствует развитию бактерий и помогает развитию корневой системы растений.
Редуктор входа (19) запроектирован таким образом, что вместе с изменением длины изменяется также его диаметр, это дает возможность подсоединять трубки и шланги разного диаметра, в том числе соединяющие powerhead (помпу) с донным фильтром или другим устройством в аквариуме.
ВНИМАНИЕ: Для получения оптимальной мощности при прокачке воды, если Вы не пользуетесь самым узким положением редуктора входного отверстия, его следует отрезать в пункте (E) указанном на рисунке. Небольшие размеры, относительно большая мощность, возможность регулировки расхода, и прежде всего, простота конструкции делают помпу из серии **CIRCULATOR** универсальной и особенно удобной в эксплуатации.

ПРАВИЛА БЕЗОПАСНОЙ ЭКСПЛУАТАЦИИ

Помпы из серии **CIRCULATOR** изготовлены в соответствии со всеми действующими в настоящее время нормами безопасности. Перед каждой операцией, связанной с погружением руки в воду – монтаж, очистка, - следует отключить помпу и все остальные электрические устройства, находящиеся в аквариуме, от источника электропитания. Запрещается устанавливать помпу, которая имеет механические повреждения, например, треснутый корпус, а также поврежденный шнур электропитания. Шнур электропитания нельзя менять или ремонтировать, нельзя также устанавливать на нем выключатель или штепсельную розетку. В случае повреждения шнура следует заменить всю помпу. Это устройство должно быть полностью погружено в воду, и нельзя допускать, чтобы оно работало всухую. Помпы из серии **CIRCULATOR** можно использовать только в помещениях для прокачки жидкостей с температурой до 35°C. ***ВНИМАНИЕ:*** Помпу можно устанавливать только в аквариумах и аквариумных фильтрах.

УСТАНОВКА И РЕГУЛИРОВКА

Способ установки в аквариуме показан на титульном листе и на упаковке. Помпу следует разместить в аквариуме таким образом, чтобы она была полностью погружена в воду. Подставка (16) вместе с присосками (17), соединительной трубкой (18) и подвесом (15), или предлагаемым в рамках дополнительного оборудования магнитным подвесом-очистителем (20*) позволяют быстро и легко подвесить помпу на любую высоту. Помпу можно также расположить в аквариумном фильтре. Регулировку расхода можно производить, изменяя положение регулятора мощности (9). К помпам **CIRCULATOR 650** и **1100** на смену основной камере можно использовать (5) реверсивную камеру с регулятором направления течения воды (12). Рычаг (A) позволяет производить плавную регулировку мощности помпы, а также регулировку направления течения воды:
- в положении A-1: (B) – вход, (C) – выход
- в положении A-2: (C) – вход, (B) – выход

При помощи регулятора (14) можно также регулировать интенсивность насыщения кислородом. Струю воды на выходе можно устанавливать в различных направлениях благодаря использованию направляющей головки (7) а также вращению роторной камеры (5) (при снятом защитном щитке крышки (8) для **CIRCULATOR 650** и **1100**).

УХОД

Помпы серии **CIRCULATOR** приводятся в движение водонепроницаемым, синхронным электродвигателем, который не требует особого ухода. Минимум раз в месяц необходимо прочищать роторное гнездо, для этого следует:
Для CIRCULATOR 350:
- снять трубку (10) вместе с всасывающей трубкой (11) а также распылителем (6) с направляющей головкой (7), повернув, снять регулятор мощности (9) и роторную камеру (5), вынуть ротор (2), осторожно прочистить ротор (2) и роторное гнездо в корпусе (1), а затем собрать все в обратном порядке.

Для CIRCULATOR 650:
- снять трубку (10) вместе с всасывающей трубкой (11), повернув, снять регулятор мощности (9), снять крышку (8) и распылитель (6) с направляющей головкой (7), повернув, снять роторную камеру, (5) или реверсивную камеру (12), вынуть ротор (2), осторожно прочистить ротор (2) и роторное гнездо в корпусе (1), а затем собрать все в обратном порядке.

Для CIRCULATOR 1100:
- снять трубку (10) вместе с всасывающей трубкой (11), повернув, снять регулятор мощности (9), снять крышку (8), повернув, снять роторную камеру (5), или реверсивную камеру (12), вынуть ротор (2) вместе с осью (4) и гнездами (3), осторожно прочистить ротор (2) и роторное гнездо в корпусе (1), затем само гнездо оси (3) одеть на ось и поместить в корпусе (1), а второе гнездо оси ротора (3) вставить до упора в крышку (5) или (12), поместить ротор на оси и установить камеру (5) или (12). Обратить внимание на то, чтобы ось (4) попала в гнездо (3) в крышке (5) или (12),

После установки ротора (2) на оси, он должен свободно вращаться.

ДЕМОНТАЖ И ЛИКВИДАЦИЯ

Использованное электрическое и электронное бытовое оборудование нельзя выбрасывать в мусорные ящики. Селекция, сбор и правильная утилизация отходов такого рода способствует защите ресурсов окружающей среды и позволяет избежать негативного влияния на здоровье, для которого неправильное обращение с отходами может представлять опасность. Пользователь является лицом, ответственным за доставку использованного оборудования в специализированный приёмный пункт, где это оборудование примут бесплатно. Информацию о таких пунктах можно получить в местной администрации, в пункте продажи или в сервисе изготовителя.

ГАРАНТИЙНЫЕ УСЛОВИЯ

Производитель предоставляет гарантию на срок 24 месяца от даты покупки. Гарантия распространяется на повреждения, возникшие по вине производителя, т. наз. брак в материале, или ошибки при сборке. Гарантия не распространяется на повреждения, возникшие из-за неправильной эксплуатации устройства, или конструкционных изменений, произведенных покупателем. Для выполнения гарантийного ремонта необходимо переслать устройство вместе с заполненной гарантийной картой по адресу производителя или дистрибьютора. Условием признания гарантии является соответствие даты производства, выбитой на корпусе помпы, дате, занесенной в гарантийную карту.
Выше/ниже указанные условия не исключают, не ограничивают и не приостанавливают права покупателя являющихся последствием несоответствия товара с договором.